DIAGRAMA DE FORÇA E COMANDO DA BOMBA DE INCÊNDIO

MODELO EXTERNO DO QUADRO DE COMANDO

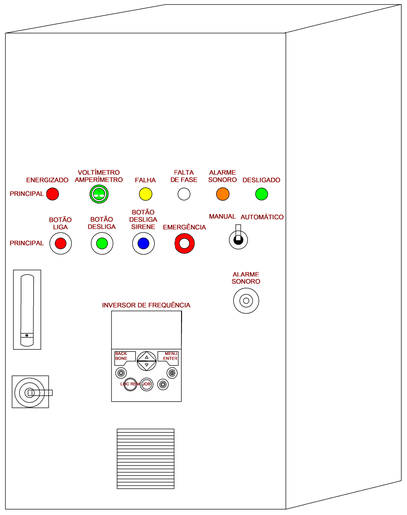

SEM ESCALA

K1 - Contator de Potência Bomba Principal

K2 - Contator Auxiliar Sirene

K3 - Contator Auxiliar Botão Cala Sirene

SIMBOLÓGIA DE FORÇA

	Disjuntor Tripolar 220 V Ref: Siemens ou equivalente
	Disjuntor Monopolar 24Vca Ref: Siemens ou equivalente
	Disjuntor Motor MPW. Ref: Weg ou similar
	Contator De Potência CWB Ref: Weg ou similar
	Sinalização de circuito desenergizado
	Sinalização de circuito energizado
	Sinalização de circuito com falha
	Sinalização de rele falta de fase
	Sinalização de alarme sonoro
	Mini transformador de 127V para 24Vca
	Voltimetro e Amperimetro 220Vca
	Botão Liga 24Vca
	Botão Desliga 24Vca
	Botão de Intertravamento 24Vca
	Botão desliga sirene 24Vca
	Chave comutadora
	Contator de Comando CAW Ref: Weg ou equivalente
	Veneziana com cooler
	Relé falta de fase Ref.: Weg ou equivalente
	Sirene de alarme sonoro

SISTEMA DE COMBATE A INCÊNDIO

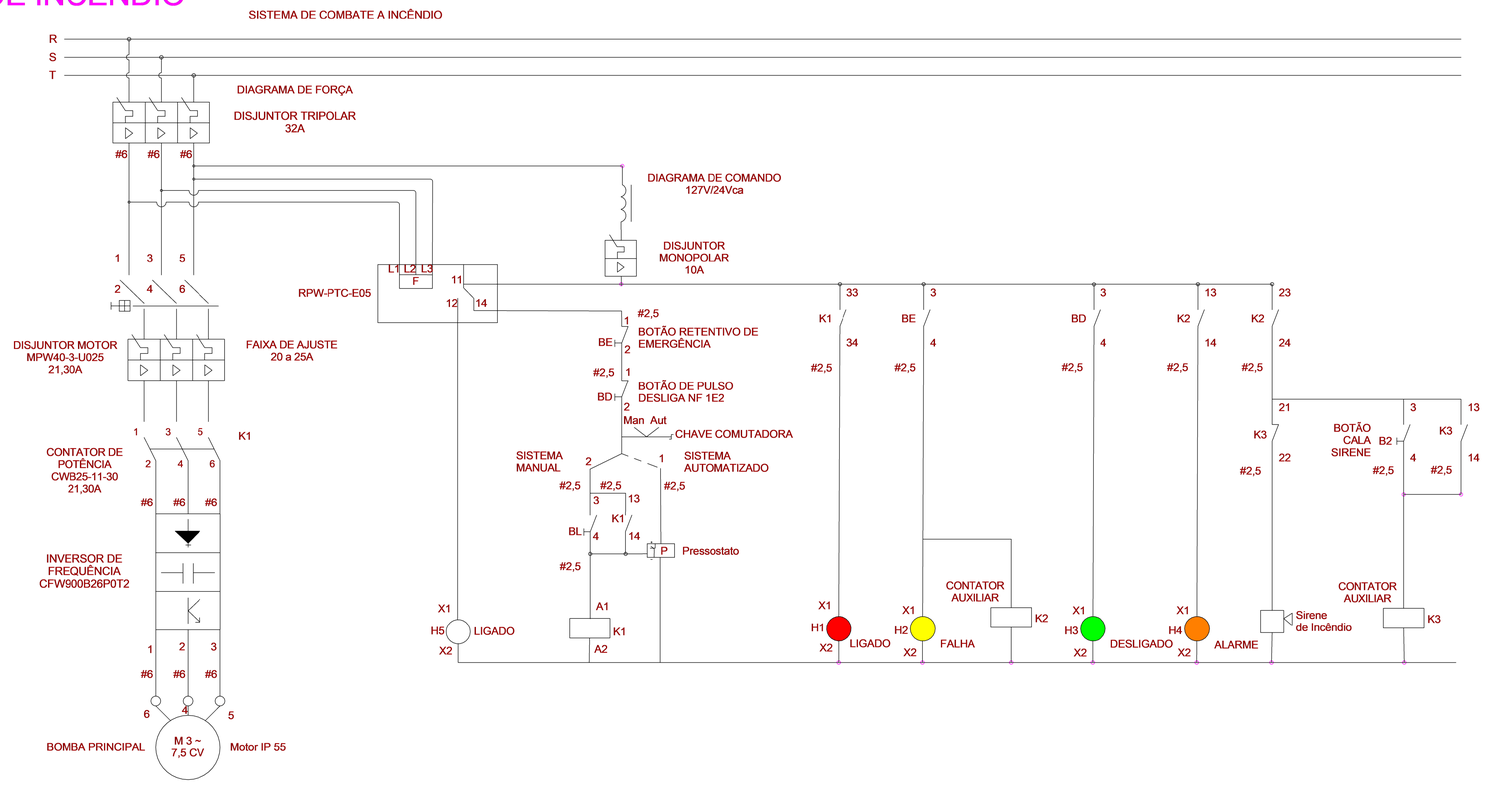

Quadro de Cargas

QF-INC

Circ.	Descrição	Tensão (V)	Esquema	Potência (W)	FP	Potência (VA)	ΔV%	Corrente Aparente (A)	Metodo de Instalação	Disj. (A)	DR	Condutor (mm²)	Isolação do cabo	Fases	R	S	T
INC.1	ILUMINAÇÃO - CASA DE BOMBAS	220 V	2F+T	19	0,92	20,11	0,00	0,09 A	B1	10	-	2,5	450/750V	RS	10	10	
INC.2	TOMADAS - CASA DE BOMBAS	127 V	F+N+T	85	0,85	100	0,02	0,79 A	B1	10	-	2,5	450/750V	T			100
INC.3	TOMADAS - ILUMINAÇÃO DE EMERGÊNCIA	127 V	F+N+T	9	0,92	10	0,00	0,08 A	B1	10	-	2,5	450/750V	R	10		
INC.4	MOTOR TRIFÁSICO - 7,5CV	220 V	3F+T	6900	0,85	8117,65	0,02	21,30 A	B1	32	-	6	450/750V	RST	2706	2706	2706
Dados da Entrada de Energia														Potência por Fase:	2726 VA	2716 VA	2806 VA
Queda de tensão entre o QF-INC e o padrão de medição: 0,58%.														Corrente por Fase:	21,48 A	21,39 A	22,11 A

Tipo de Demanda	Potência Instalada (VA)	Fator de Demanda	Potência Demandada (VA)	Totais do Painel	
OFE_Iluminação e Tomadas	130 VA	1,00	130 VA	**Potência Total:**	8248 VA
OFE_Motores Trifásicos	8118 VA	1,00	8118 VA	**Potência Total Demandada:**	8248 VA
				Corrente Total:	21,64 A
				Corrente Total Demandada:	21,64 A
				Disjuntor Geral:	32,00 A
				Sistema de Distribuição:	220/127V Trifásico (3F+N+T)
				Alimentado Por:	MED
				Seção do Condutor:	3F#6,0 + 1N#6,0 + 1T#6,0
				Isolação do cabo:	0,6/1kV - XPLE/EPR
				Metodo de Instação:	D

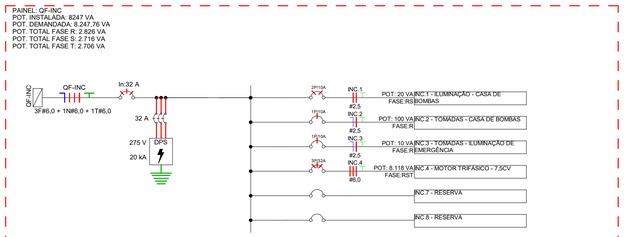

Diagrama Unifilar - QF-INC

Escala 1 : 50

NOTAS

REVISÃO	DESCRIÇÃO	TIPO	ELABORADO	VERIFICADO	DATA
00	EMISSÃO INICIAL	EXE	BASMF	DMP	09/2025

TIPOS DE EMISSÃO

A - PRELIMINAR
B - PARA APROVAÇÃO
C - PARA CONHECIMENTO
D - PARA COTAÇÃO
E - PARA CONSTRUÇÃO
F - CONFORME COMPRADO
G - CONFORME CONSTRUÍDO
H - CANCELADO

ELABORAÇÃO:

Plator Engenharia de Meio Ambiente

PLATOR ENGENHARIA E MEIO AMBIENTE LTDA

AV. BARÃO HOMEM D E MELO, Nº 3280 - NOVA GRANADA
BELO HORIZONTE - MG - CEP: 30.494-080
TEL: (31) 3347-4405 / (31) 3347-7079 / (31) 3571-1920
EMAIL: contato@grupoprojetaengenharia.com.br

REALIZAÇÃO:

PREFEITURA MUNICIPAL DE ITATIAIUÇU

PRAÇA ANTÔNIO QUIRINO DA SILVA, N°404 - CENTRO - ITATIAIUÇU - MG
TEL: (31) 3572-1203

ESCOLA CEFET DE ITATIAIUÇU

R. OTÁVIO ANTUNES MOREIRA, 55, ITATIAIUÇU - MG, 35685-000

PROJETO ELÉTRICO

AUTORIA DO PROJETO:

MOISES COELHO PERPETUO MOURA:06355325654

MOISÉS COELHO PERPÉTUO MOURA

CREA-MG:161742/D

CONTRATANTE DO PROJETO:

PREFEITURA MUNICIPAL DE ITATIAIUÇU

DATA:	ESCALA:	CÓDIGO:
SETEMBRO/2025	INDICADA	PRJ-ELE

TÍTULO DOS DESENHOS:
DIAGRAMA DE FORÇA E COMANDO DA BOMBA DE INCÊNDIO
DIAGRAMA UNIFILAR
QUADRO DE CARGAS

PRANCHA: 11/14

DIREITOS AUTORAIS RESERVADOS; PROIBIDO REPRODUÇÃO, DIVULGAÇÃO OU ALTERAÇÃO SEM ORDEM EXPRESSA DO AUTOR.

TÍTULO DO ARQUIVO:
PRJ-181640-EXE-ELE-0101-REV00

A1
841x594mm